パーツリスト
3in1マルチ・ドライフィルター スケルトン

SKT-110A-AB

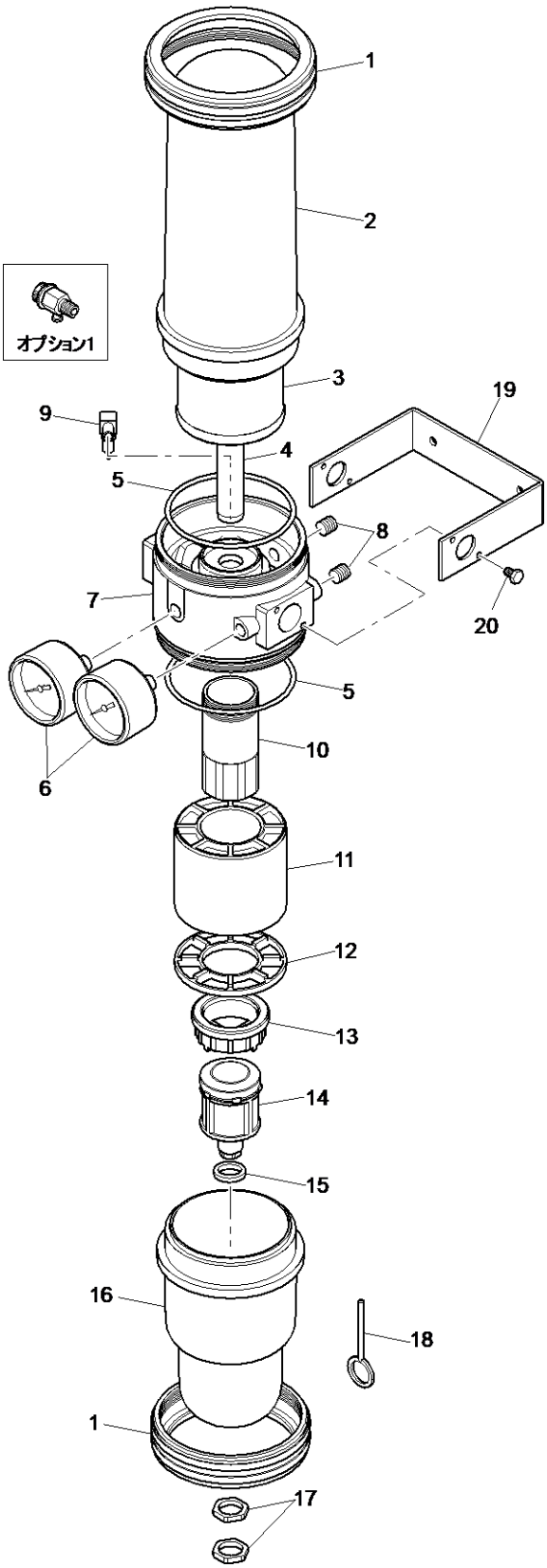

Item No.	Part No.	Part Name	Q'ty
1	SKT-11020	リングナット	2
2	SKT-110HB	ハウジング *ボウルとのセット商品	1
3	SKT-110FS-AB	オイルミストエレメント *第2エレメントとのセット商品	1
4	SKT-11004	アウトレットパイプ	1
5	T-10505-1	Oリング	2
6	T-10506	圧力計	2
7	SKT-11002	マニホールド	1
8	SP-4	埋栓【R1/8】	2
9	SKT-10507	オイルミストドレンバルブ 【Rc1/8 ネジ切りあり】	1
10	SST-10709	第1エレメント	1
11	SKT-110FS-AB	第2エレメント *オイルミストエレメントとのセット商品	1
12	SKT-11011	ボトムフランジ	1
13	T-11012	エンドナット	1
14	T-10513B	フロート 【ラバーパッキン T-10514付】 【ナット T-10515付】 【プッシュピン T-10519付】	1
15	T-10514	ラバーパッキン	1
16	SKT-110HB	ボウル *ハウジングとのセット商品	1
17	T-10515	ナット	2
18	T-10519	プッシュピン	1
19	SKT-11018	ブラケット 【SKT-11018-2 ブラケットボルト4個付】	1
20	SKT-11018-2	ブラケット用ボルト	4
オプション1	T-10530	手動式オイルミストドレンバルブ 【R1/8】	1

【】に記載がない場合は1個単位での出荷

MAEDA
SHELL SERVICE / GIKEN